Montageanleitung
Mounting instructions

Lenkererhöhungen
Risers

F25Y

Passend für / *fits for*:
Yamaha MT-07 2021➡
Yamaha Ténéré 700 2019➡

VOIGT MOTO TECHNIK

Lieferumfang:
- 2x Lenkererhöhungen *(1)*
- 4x Innensechskanntschrauben M8x55 *(2)*
- 1x Allgemeine Betriebserlaubnis
- 1x Montageanleitung & Montagehinweise

Hinweis: Originalschrauben sind nach Herstellerangaben zu montieren.
Für beiliegende Schrauben gilt: M8=**23Nm**. Beachten Sie zuerst die Schrauben auf der Vorderseite ***(a)*** und dann die Schrauben auf der Fahrerseite ***(b)*** anzuziehen. Bitte achten Sie nach erfolgter Montage darauf, dass auch bei voll eingeschlagenem Lenker der Brems- und Kupplungsschlauch, Züge und Kabel weder spannen noch scheuern.

Content of delivery:
- 2x handlebar risers *(1)*
- 4x allen bolts M8x55 *(2)*
- 1x product certificate
- 1x mounting instructions

Advice: Original screws must be installed according to manufacturer's instructions. For enclosed screws: M8=**23Nm**. Note first tighten the screws on the front ***(a)*** and then the screws on the driver's side ***(b)***.
Once the risers are installed, make sure to check when the handlebars are at full steering angle, that there is no tension on the throttle cable, clutch and brake lines/hoses and that none of these rub on other components.

Die Anleitung ist nach unserem derzeitigen Kenntnissstand verfasst. Rechtliche Ansprüche auf Richtigkeit bestehen nicht.
Technische Änderungen vorbehalten. Wenden Die sich bei Fragen an unseren Support, oder eine Fachwerkstatt.

Montageanleitung
Mounting instructions

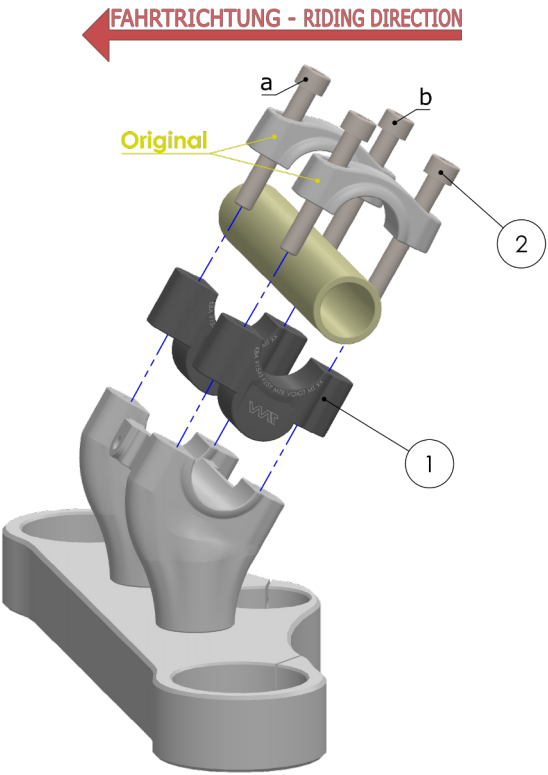

These instructions are based on our current level of knowledge. There are no legal claims to correctness. Technical changes reserved.
If you have any questions, please contact our support or a specialist workshop.

VOIGT MOTO TECHNIK
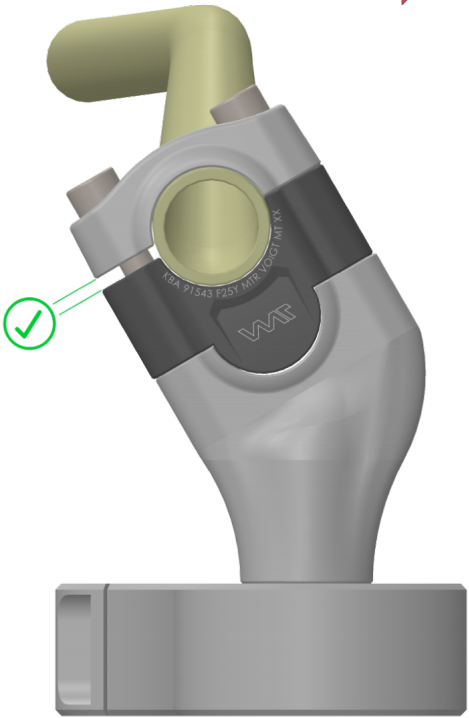
FAHRTRICHTUNG - RIDING DIRECTION