Montageanleitung
Mounting instructions

Lenkererhöhungen
Risers

F325

Passend für / *fits for*:

BMW S1000R	2021➡
BMW M1000R	2023➡

VOIGT MOTO TECHNIK

Lieferumfang:
- 2x Lenkererhöhungen *(1)*
- 4x Torx Schrauben M8x60 *(2)*
- 3x Kabelbinder
- 1x Allgemeine Betriebserlaubnis
- 1x Montageanleitung & Montagehinweise

Hinweis: Für beiliegende Schrauben gilt: M8=**23Nm**. Beachten Sie zuerst die Schrauben auf der Vorderseite ***(a)*** und dann die Schrauben auf der Fahrerseite ***(b)*** anzuziehen. Die Leitung und Kabel können entlastet werden. Dazu entfernen Sie die angebrachten Kabelbinder und fixieren die Schläuche und Kabel mit den neuen beiliegenden Kabelbindern. Der Halter des Kupplungszuges mittig unter dem Lenker entfällt. Bitte achten Sie auf das 0° Kreuz am Lenker. Ist der Lenker zu sehr zum Fahrer gedreht, sind Leitungen und Züge ggf. zu kurz. Bitte achten Sie nach erfolgter Montage darauf, dass auch bei voll eingeschlagenem Lenker der Bremsschlauch, Züge und Kabel weder spannen noch scheuern.

Wichtig: Die Stecker in den Armaturen lösen sich sehr leicht. Wenn der Motor nicht mehr startet oder eine Fehlermeldung auf dem Display angezeigt wird, ist meist ein Stecker nicht korrekt eingesteckt. Sollte der Kupplungszug bei maximalem Lenkeinschlag rechts gequetscht werden, muss dieser mit einem Kabelbinder am Lufteinlass etwas weiter vorne fixiert werden.

Content of delivery:
- 2x handlebar risers *(1)*
- 4x torx screws M8x60 *(2)*
- 3x cable ties
- 1x product certificate
- 1x mounting instructions

Advice: For enclosed screws: M8=**23Nm**. Note first tighten the screws on the front ***(a)*** and then the screws on the driver's side ***(b)***. The line and cables can be relieved. To do this, remove the attached cable ties and fix the line and cables with the new enclosed cable ties. The bracket for the clutch cable in the middle under the handlebar is no longer required. Please pay attention to the 0° cross on the handlebar. If the handlebars are turned too much towards the rider, then the cables may be too short. Once the risers are installed, make sure to check when the handlebars are at full steering angle, that there is no tension on the throttle cable, clutch and brake lines/hoses and that none of these rub on other components.

Important: The plugs in the armaturen come off very easily. If the engine does not start anymore or an error message is shown on the display, it is mostly that a plug is not inserted correctly. If the clutch cable is squashed to the right when the steering is at its maximum, it must be fixed a little further to the front with a cable tie at the air intake.

Die Anleitung ist nach unserem derzeitigen Kenntnissstand verfasst. Rechtliche Ansprüche auf Richtigkeit bestehen nicht.
Technische Änderungen vorbehalten. Wenden Die sich bei Fragen an unseren Support, oder eine Fachwerkstatt.

Montageanleitung
Mounting instructions

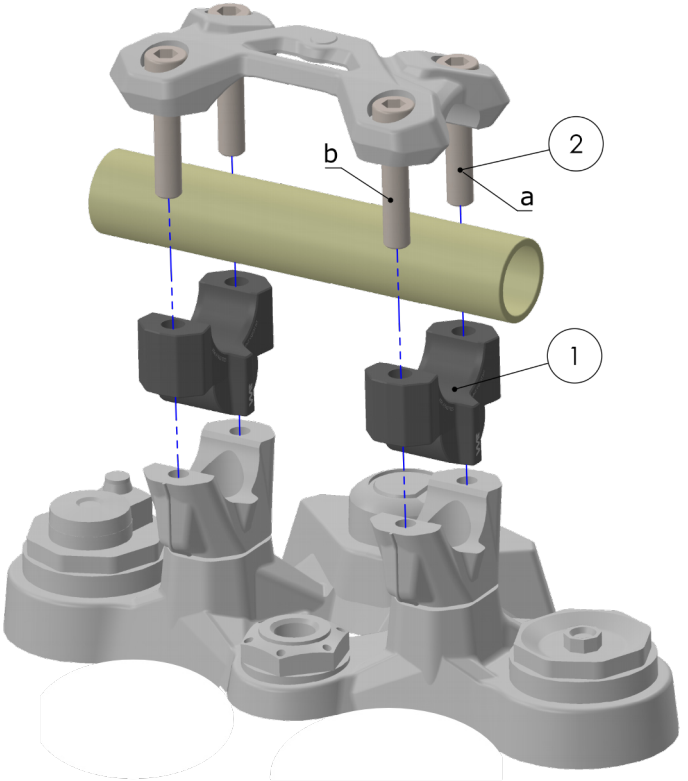

These instructions are based on our current level of knowledge. There are no legal claims to correctness. Technical changes reserved.
If you have any questions, please contact our support or a specialist workshop.

VOIGT MOTO TECHNIK