Montageanleitung
Mounting instructions

Lenkererhöhungen
Risers

HX20 & HX30

Passend für / *fits for*:
Ducati DesertX 2022➡

www.vmt.de

VOIGT MOTO TECHNIK

Lieferumfang:
- 2x Lenkererhöhungen *(1)*
- 2x Innensechkanntschrauben M10x90 **[HX20]** *(2)*
- 2x Innensechkanntschrauben M10x100 **[HX30]** *(2)*
- 2x Muttern (Selbstsichernd) *(3)*
- 1x Allgemeine Betriebserlaubnis
- 1x Montageanleitung & Montagehinweise

Hinweis: Originalschrauben sind nach Herstellerangaben zu montieren. Für beiliegende Schrauben gilt: M10=**42Nm**. Beachten Sie zuerst die Schrauben auf der Fahrerseite ***(a)*** und dann die Schrauben auf der Vorderseite ***(b)*** anzuziehen. Bitte achten Sie nach erfolgter Montage darauf, dass auch bei voll eingeschlagenem Lenker der Brems- und Kupplungsschlauch, Züge und Kabel weder spannen noch scheuern. Sollte dies dennoch der Fall sein, müssen diese getauscht oder verlängert werden.

Content of delivery:
- 2x handlebar risers *(1)*
- 2x allen bolts M10x90 **[HX20]** *(2)*
- 2x allen bolts M10x100 **[HX30]** *(2)*
- 2x nuts (self-locking) *(3)*
- 1x product certificate
- 1x mounting instructions

Advice: Original screws must be installed according to manufacturer's instructions. For enclosed screws: M10=**42Nm**. Note first tighten the screws on the driver's side ***(a)*** and then the screws on the front ***(b)***. Once the risers are installed, make sure to check when the handlebars are at full steering angle, that there is no tension on the throttle cable, clutch and brake lines/hoses and that none of these rub on other components. Should this still be the case, they must be replaced or extended.

Die Anleitung ist nach unserem derzeitigen Kenntnissstand verfasst. Rechtliche Ansprüche auf Richtigkeit bestehen nicht.
Technische Änderungen vorbehalten. Wenden Die sich bei Fragen an unseren Support, oder eine Fachwerkstatt.

Montageanleitung
Mounting instructions

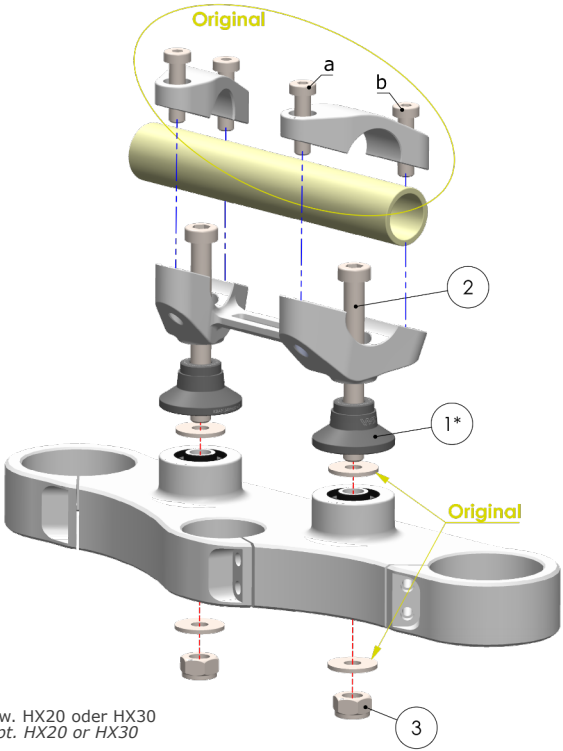

* ww. HX20 oder HX30
opt. HX20 or HX30

These instructions are based on our current level of knowledge. There are no legal claims to correctness. Technical changes reserved.
If you have any questions, please contact our support or a specialist workshop.

Stand: 12/2022

VOIGT MOTO TECHNIK
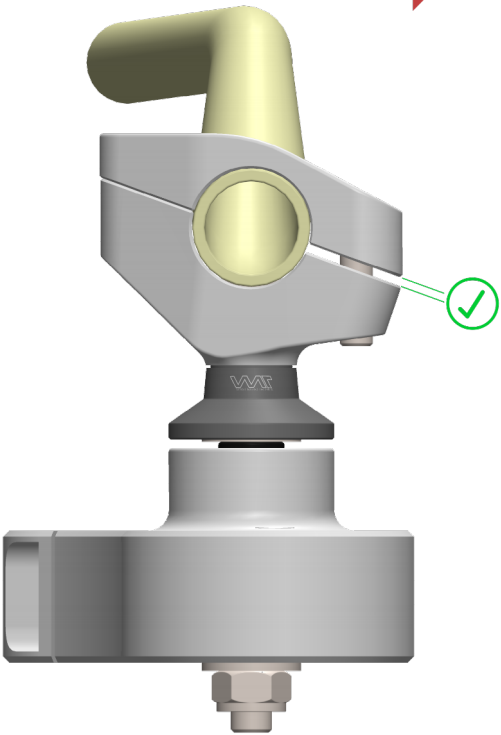
FAHRTRICHTUNG - RIDING DIRECTION