A2

„VORNE" Gravur
zur Ausrichtung beachten!

„FRONT" engraving
for alignment!

A3

TF1

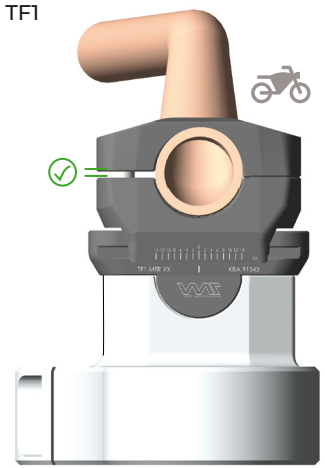

TF3

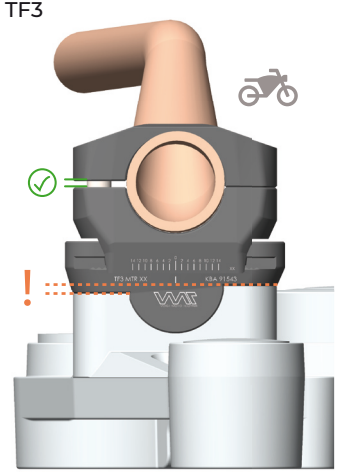

Kontrolle:
Die Arbeiten sind nun abgeschlossen! Eine regelmäßige Prüfung des festen Sitzes der Bauteile muss gewährleistet sein. Sollte ein Bauteil Beschädigungen aufweisen, muss dieses umgehend ersetzt werden.

Nach erfolgter Montage prüfen, ob hydraulische Leitungen, Züge und Kabel weder spannen noch scheuern. Es ist ggf. notwendig, diese zu verlängern.

Inspection:
The work is now completed!
However, a regular check of the tight fit of the components must be ensured. If a component shows signs of damage, it must be replaced immediately.

After installation, *check that hydraulic lines and cables are neither thight nor chafing.*
It may be necessary to extend them.

Montageanleitung
Assembly instructions

Lenkererhöhung | **TF1** - Ø28,6mm Lenker | *Handlebar*
Riser | **TF3** - Ø32mm Lenker | *Handlebar*

TF1 | TF3

04/2024

www.voigt-mt.de
www.voigt-mt.de

Lieferumfang
- 2x obere Klemmung / Lenkererhöhung
- 2x untere Klemmung / Lenkererhöhung
- 2x Klemmblock
- 2x Aufnahme der Lenkererhöhung
- 4x M8x22 Innensechskantschrauben
- 2x M10x25 Senkkopfschraube mit Innensechskant
- 4x M8x25 Innensechskantschrauben
- 4x Schraubenkappen

Scope of delivery
- *2x upper clamp / handlebar riser*
- *2x lower clamp / handlebar riser*
- *2x clamping bracket*
- *2x fitting socket for riser*
- *4x M8x22 allen bolts*
- *2x M10x25 countersunk bolts*
- *4x M8x25 allen bolts*
- *4x screw caps*

Hinweis
- Nur geeignetes Werkzeug verwenden
- Auf sicheren Halt des Motorrads achten
- Ein zusätzlicher Helfer ist von Vorteil

Die Montage darf nur von entsprechend qualifizierten Personen durchgeführt werden. Lesen Sie diese Montageanleitung bis zum Ende bevor mit den Arbeiten begonnen wird. Diese Montageanleitung dient nur als Richtlinie und ist nicht für einen bestimmten Motorradtyp erstellt.

Note
- *Use only suitable tools*
- *Make sure the motorbike is stable*
- *An additional helper is an advantage*

Assembly may only be carried out by suitably qualified persons. Read these instructions through to the end before starting work. These assembly instructions are only intended as a guideline and have not been created for a specific motorbike type.

Montage Abb. A1
Zunächst orig. Lenkerklemmung demontieren, dann mit Schritt 1 fortfahren.

1. Aufnahmen für untere Klemmung aufsetzen (Abb. **A3**)
2. Schrauben **M8x25** einsetzen und festziehen (**23 Nm**)
3. Klemmblöcke aufsetzen
4. Senkkopfschrauben **M10x25** einsetzen
5. Untere Lenkerklemmungen einschieben, li. + re. parallel auf gewünschtem Versatz einrasten. **Nicht über die 14 mm** (+/-) hinaus!
6. Senkkopfschrauben **M10** festziehen (**42 Nm**)
7. Lenker einsetzen
8. Lenkerklemmung aufsetzen (Abb. **A2**) Fahrtrichtung beachten!
9. 4x Schraube **M8x22** einsetzen, zuerst in Fahrtrichtung vordere Schrauben anziehen (**23 Nm**), dann in Fahrtrichtung hintere Schrauben anziehen (**23 Nm**)
   Es entsteht ein Spalt (Abb. **A3**)

Assembly *Fig. A1*
First remove the original handlebar clamp then continue with step 1.

1. *Attach holders for lower handlebar clamp (fig. **A3**)*
2. *Insert and tighten **M8x25** screws (**23 Nm**)*
3. *Fit the clamping brackets*
4. *Insert countersunk screws **M10x25***
5. *Slide in lower handlebar clamps, engage left + right parallel to desired offset.*
   ***Do not go beyond the 14 mm** (+/-)!*
6. *Tighten countersunk screws **M10** (**42 Nm**)*
7. *Insert handlebar*
8. *Fit handlebar clamp (Fig. **A2**) Pay attention to the direction of travel!*
9. *Insert 4x **M8x22** screw, first tighten the front screws in the direction of travel (**23 Nm**), then tighten the rear screws in the direction of travel (**23 Nm**) A gap is created (Fig. **A3**)*

A1

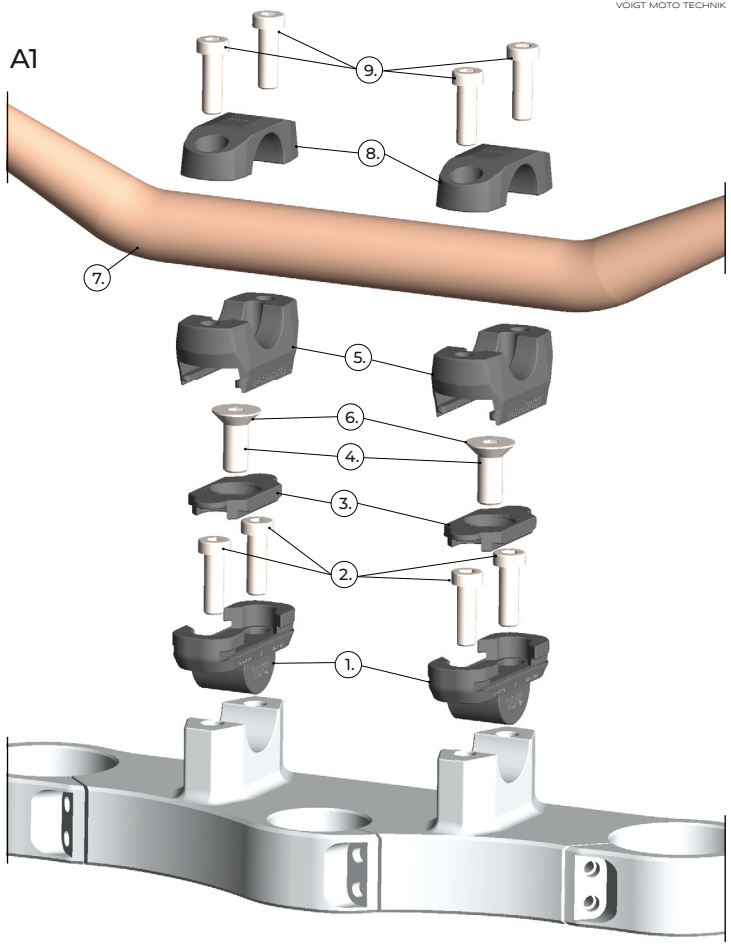

Irrtümer & Änderungen vorbehalten. Kein rechtlicher Anspruch auf Richtigkeit. Sollten Fragen/Zweifel beim Anbau aufkommen, kontaktieren Sie bitte unseren Support oder einen qualifizierten & zertifizierten Zweiradmechaniker. Wir übernehmen keine Haftung für Schäden durch unsachgemäße Montage.

Errors & changes reserved. No legal claim to correctness. If you have any questions/doubts regarding installation, please contact our support team or a qualified & certified motorcycle mechanic. We accept no liability for damage caused by incorrect installation.