Montageanleitung
Mounting instructions

Lenkererhöhungen
Risers

V3015

Passend für / *fits for*:

BMW F800GT	2012➡
BMW F800GS	2007➡2017
BMW F800GS Adventure	2012➡2017
BMW R1200GS	2004➡2008
BMW R1200GS Adventure	2005➡2008

www.vmt.de

VOIGT MOTO TECHNIK

Lieferumfang:
- 2x Lenkererhöhungen *(1)*
- 4x Torxschraube M8x30 *(2)*
- 1x Allgemeine Betriebserlaubnis
- 1x Montageanleitung & Montagehinweise

Hinweis: Bitte achten Sie nach erfolgter Montage darauf, dass auch bei voll eingeschlagenem Lenker der Brems- und Kupplungsschlauch, Züge und Kabel weder spannen noch scheuern.

Content of delivery:
- 2x handlebar risers *(1)*
- 4x torx screws M8x30 *(2)*
- 1x product certificate
- 1x mounting instructions

Advice: Once the risers are installed, make sure to check when the handlebars are at full steering angle, that there is no tension on the throttle cable, clutch and brake lines/hoses and that none of these rub on other components.

Die Anleitung ist nach unserem derzeitigen Kenntnissstand verfasst. Rechtliche Ansprüche auf Richtigkeit bestehen nicht.
Technische Änderungen vorbehalten. Wenden Die sich bei Fragen an unseren Support, oder eine Fachwerkstatt.

Montageanleitung
Mounting instructions

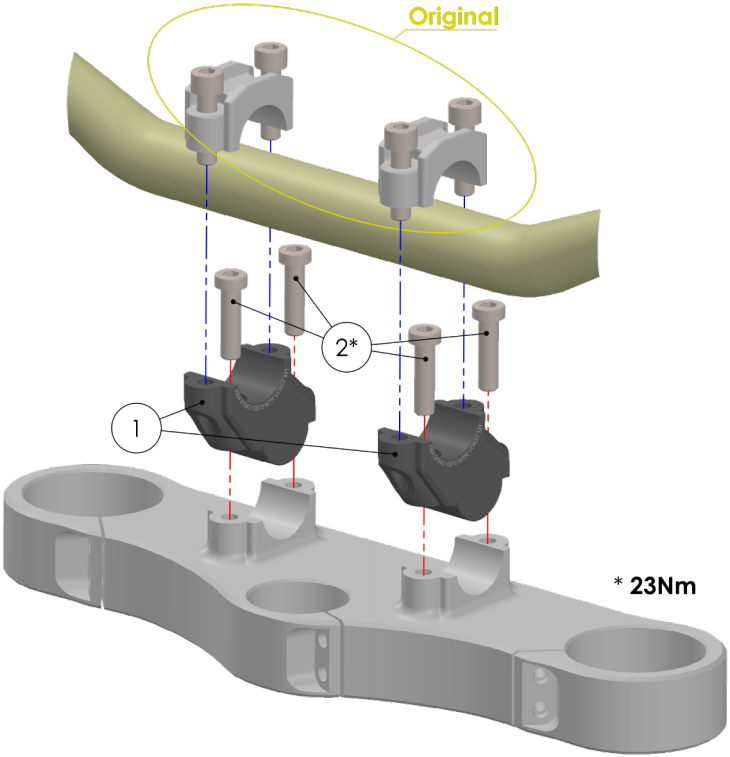

These instructions are based on our current level of knowledge. There are no legal claims to correctness. Technical changes reserved.
If you have any questions, please contact our support or a specialist workshop.

Stand: 03/2022
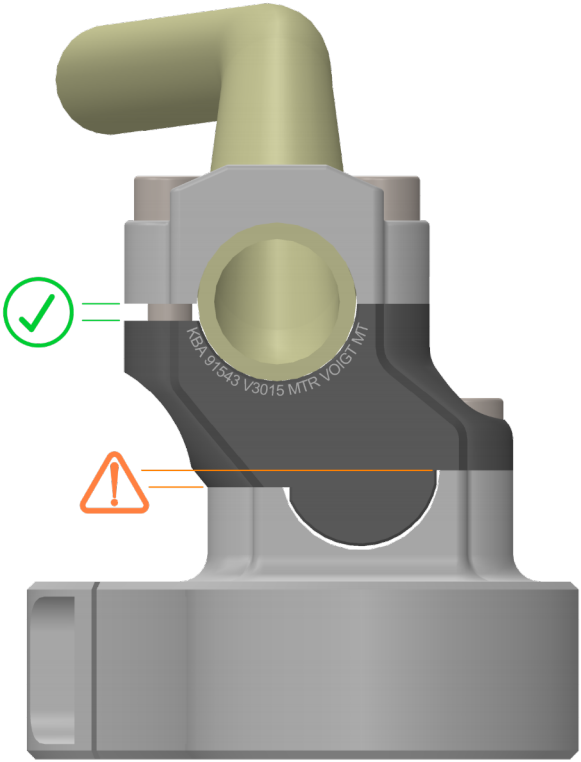
VOIGT MOTO TECHNIK