Montageanleitung
Mounting instructions

Lenkererhöhungen
Risers

V3019

Passend für / *fits for*:
Husqvarna & KTM Motorräder
Husqvarna & KTM Motorbikes

www.vmt.de

VOIGT MOTO TECHNIK

Lieferumfang:
- 2x Lenkererhöhungen mit Versatz *(1)*
- 4x Torx Schrauben M8x25 *(2)*
- 1x Allgemeine Betriebserlaubnis
- 1x Montageanleitung & Montagehinweise

Hinweis: Bitte achten Sie nach erfolgter Montage darauf, dass auch bei voll eingeschlagenem Lenker der Brems- und Kupplungsslauch, Züge und Kabel weder spannen noch scheuern.

Content of delivery:
- 2x handlebar risers with offset *(1)*
- 4x torx screws M8x25 *(2)*
- 1x product certificate
- 1x mounting instructions

Advice: Once the risers are installed, make sure to check when the handlebars are at full steering angle, that there is no tension on the throttle cable, clutch and brake lines/hoses and that none of these rub on other components.

Die Anleitung ist nach unserem derzeitigen Kenntnissstand verfasst. Rechtliche Ansprüche auf Richtigkeit bestehen nicht.
Technische Änderungen vorbehalten. Wenden Die sich bei Fragen an unseren Support, oder eine Fachwerkstatt.

Montageanleitung
Mounting instructions

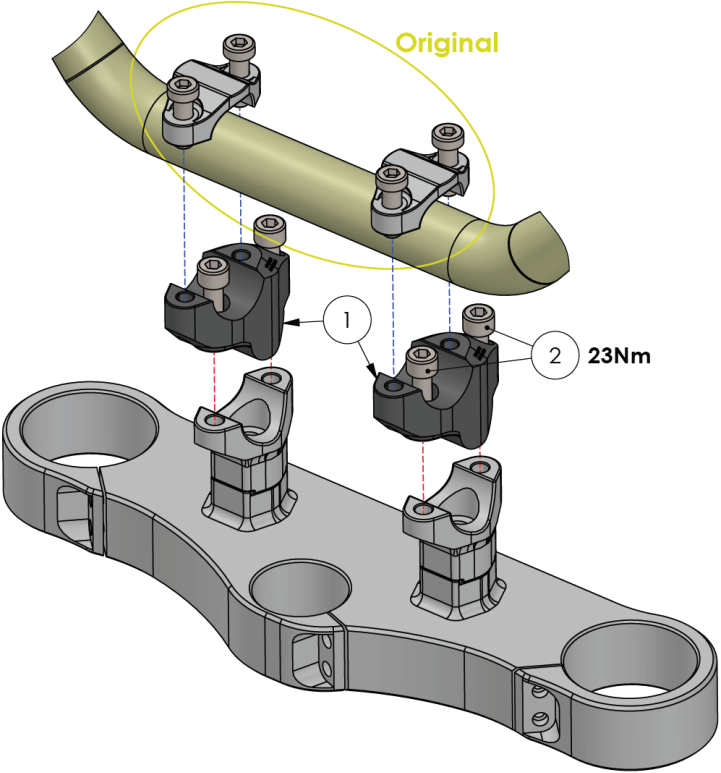

These instructions are based on our current level of knowledge. There are no legal claims to correctness. Technical changes reserved.
If you have any questions, please contact our support or a specialist workshop.

Stand: 06/2021
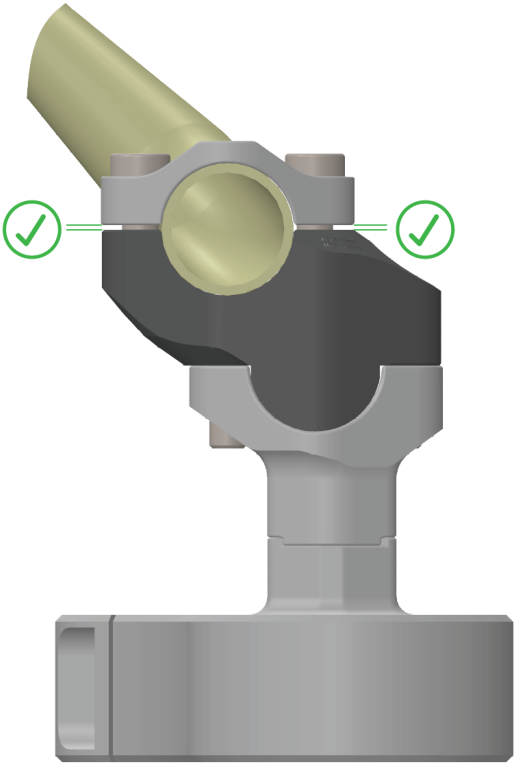
VOIGT MOTO TECHNIK