Montageanleitung
Mounting instructions

Lenkererhöhungen
Risers

V3022
Passend für alle / *fits all*:
BMW F 750 GS

V3025
Passend für alle / *fits all*:
BMW F 850 GS
BMW F 900 R & F 900 XR

Passend für Modelle mit oder ohne BMW Navigationsgerät
Compatible with models with or without BMW navigation unit

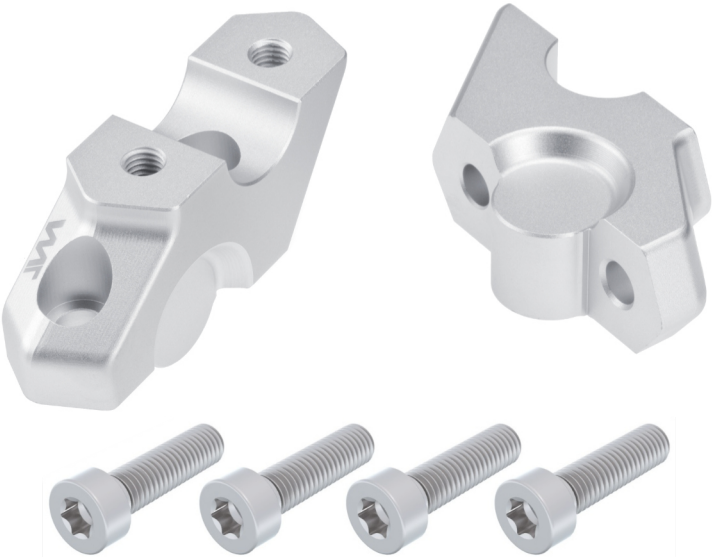

VOIGT MOTO TECHNIK

Lieferumfang:
- 1x Satz Lenkererhöhungen (L+R) *(1)*
- 4x Torx Schrauben M8x30 *(2)*
- 1x Allgemeine Betriebserlaubnis
- 1x Montageanleitung & Montagehinweise

Hinweis:
Originalschrauben sind nach Herstellerangaben zu montieren.
Für beiliegende Schrauben gilt: M8=**23Nm**. Beachten Sie zuerst die Schrauben auf der Vorderseite ***(a)*** und dann die Schrauben auf der Fahrerseite ***(b)*** anzuziehen. Bitte achten Sie nach erfolgter Montage darauf, dass auch bei voll eingeschlagenem Lenker der Brems- und Kupplungsschlauch, Züge und Kabel weder spannen noch scheuern. Sollte dies dennoch der Fall sein, müssen diese getauscht oder verlängert werden.

Content of delivery:
- 1x set of handlebar risers (L+R) *(1)*
- 4x torx screws M8x30 *(2)*
- 1x product certificate
- 1x mounting instructions

Advice:
Original screws must be installed according to manufacturer's instructions. For enclosed screws: M8=**23Nm**. Note: first tighten the screws on the front ***(a)*** and then the screws on the riders side ***(b)***. Once the risers are installed, make sure to check when the handlebars are at full steering angle, that there is no tension on the throttle cable, clutch and brake lines/hoses and that none of these rub on other components. Should this still be the case, they must be replaced or extended.

Die Anleitung ist nach unserem derzeitigen Kenntnissstand verfasst. Rechtliche Ansprüche auf Richtigkeit bestehen nicht.
Technische Änderungen vorbehalten. Wenden Die sich bei Fragen an unseren Support, oder eine Fachwerkstatt.

Montageanleitung
Mounting instructions

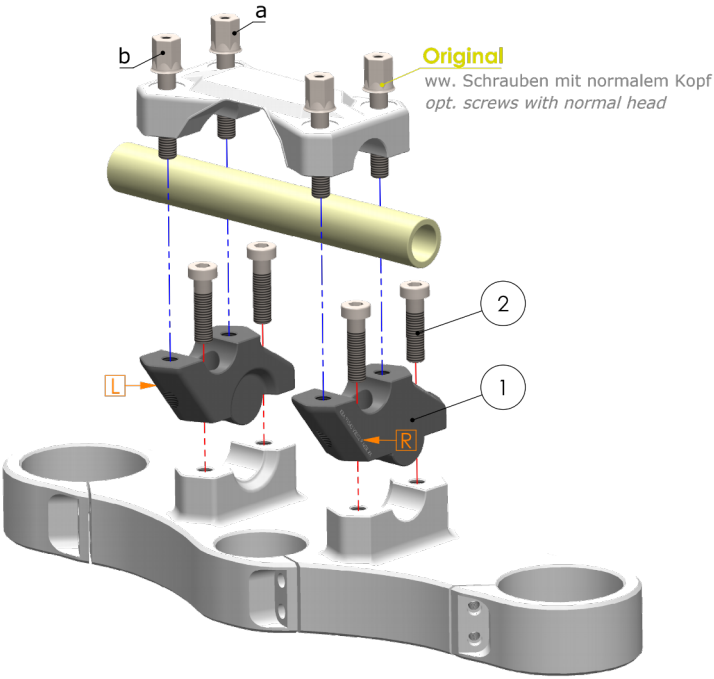

These instructions are based on our current level of knowledge. There are no legal claims to correctness. Technical changes reserved.
If you have any questions, please contact our support or a specialist workshop.

Stand: 05/2023

VOIGT MOTO TECHNIK
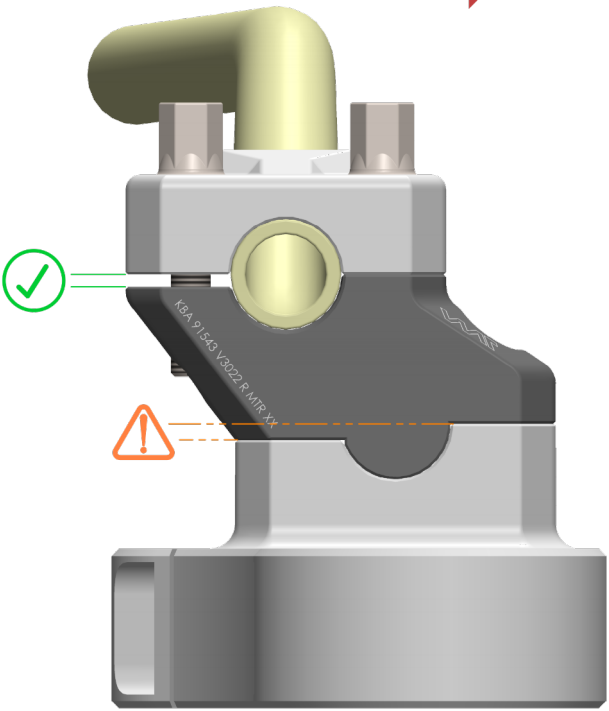
FAHRTRICHTUNG - RIDING DIRECTION